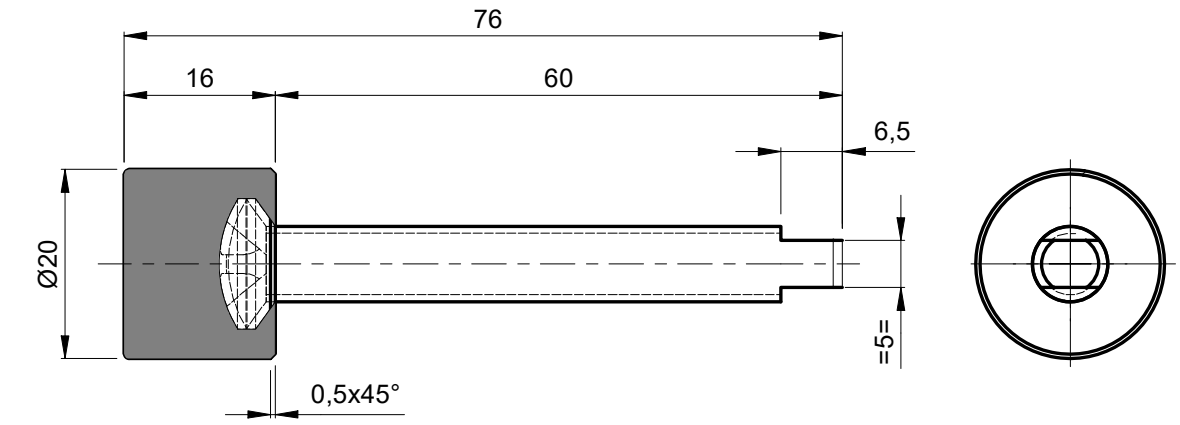

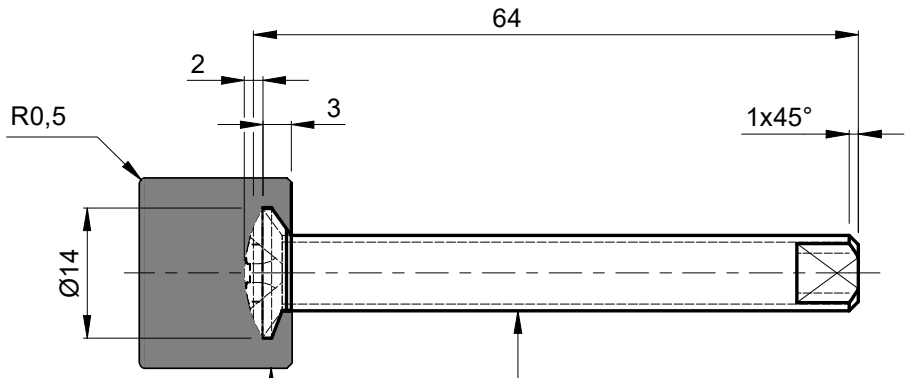

Material: NITRILO
Resistente a hidrocarburos
Dureza: (70-80) Shore A
Color: Negro Brillante

Tornillo Cabeza Avellanada
M8x1.25 - DIN 966
Material: AISI 304
Dureza: 82 HRB

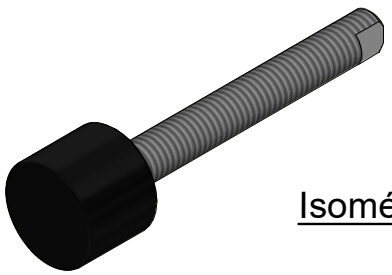

Isométrico

Tropicalizado
3,2

Metro de Medellín
AS BUILT
COMO CONSTRUIDO
ESTE DOCUMENTO FUE ENVIADO POR CORREO VERIFICADO
2021-07-02

Asmecon s.a.s. Aseguramiento Metrológico y Control

EQUIVALENCIAS DE MAQUINADOS

ANSI	DIN - ISO 1302
4	0,1
8 / 16	0,2 / 0,4
32 / 63 / 125	0,8 / 1,6 / 3,2
250 / 500	6,3 / 12,5

DIN - ISO 1302 EN MICROMETROS
ANSI EN MICROPULGADAS

VARIACIONES MÁXIMAS PERMISIBLES DIMENSIONES EN mm ISO 2768 - m

De / Hasta	0,5 a 6	6 a 30	30 a 120	120 a 400	400/1000	1000/2000	2000/4000	+ 4000
Maquinado	±0,1	±0,2	±0,3	±0,5	±0,8	±1,2	±2,0	±3,0
Elastómero	±0,2	±0,5	±0,8	±1,2	±2,0	±3,0	±4,0	±6,0

Material:	Ver parte
Tratamiento:	NA
Dureza:	Ver parte
Certificados:	Metrología (100% Suministro), Material, Dureza

Elaboró	Jimmy A. Vega	2014-02-12	Dimensiones en: Milímetros (mm)	
Revisó	Marlon Vega	2014-02-13	Escala	Proyección
Aprobó	Metro de Medellín	2021-07-02	1,25:1	

Rev.	Coord.	Modificaciones	Vo.Bo.	Fecha

Instalación:	TRENES
Sistema:	PUERTAS VHPAS MAN
Subsistema:	ACCIONAMIENTO DE PUERTAS
Equipo:	DISPOSITIVO DE BLOQUEO
Descripción:	TOPE CENTRAL INDEPENDIENTE PUERTAS

ÁREA DE I+D+i

Rev.	A4	002026	Cod.	
2023273	2014-013		1	1
Código SAP	Requerimiento No.	Reemplaza a:	Hoja:	De:

METRO DE MEDELLIN CALIDAD DE VIDA

ESTE PLANO Y TODA LA INFORMACIÓN EN ÉL CONTENIDA SON PROPIEDAD DEL METRO DE MEDELLÍN, EL USO INDEBIDO O LA REPRODUCCIÓN TOTAL O PARCIAL DE ESTE SIN LA PREVIA AUTORIZACIÓN DEL METRO DE MEDELLÍN PODRÁ SER DEMANDADO POR LA VIOLACIÓN A LOS DERECHOS DE AUTOR.

Formato A4 (210x297) según DIN (476 / 823) ISO 5457